TECHNICAL GUIDE BOOK

主催　　JBCF（一般社団法人全日本実業団自転車競技連盟）
共催　　Jプロツアー沖縄大会開催実行委員会

2018.2.19　P.6 受付テントを追記
2018.2.21　P.8シャトルバスの運行を追記

●大会実施概要

1. 名称　　・・・第1回 JBCF おきなわサイクルロードレース Day-2
2. 主催　　・・・JBCF（一般社団法人全日本実業団自転車競技連盟）
3. 共催　　・・・Jプロツアー沖縄大会開催実行委員会
4. 後援　　・・・金武町、金武町教育員会、金武町観光協会、沖縄県、沖縄県体育協会
5. ツアー協賛（予定）　　・・・株式会社シマノ、株式会社パールイズミ、パナソニックサイクルテック株式会社 一般社団法人自転車協会、広友レンティア株式会社、株式会社日本旅行
6. 協力　　・・・株式会社フィリップス エレクトロニクス ジャパン、沖縄県自転車競技連盟

7. スケジュール

2月24日(土)

内　容	開　始	終　了	場所	対象者		
				選手	チーム代表者	コミッセール
受付/ライセンスコントロール チームアテンダント受付	14:00	16:00	受付テント	●	●	
マネージャミーティング （チーム代表者会議）	16:00	16:30	大会本部テント付近		●	●
役員打ち合わせ	16:30	17:00	大会本部テント付近			●

2月25日(日)

内　容		開　始	終　了	場所	対象者		
					選手	チーム代表者	コミッセール
交通規制開始		7:00					
試走		7:05	7:30		●		
競　技	E3	7:35	8:45		●	●	
	F	7:36	8:45		●	●	
	E2	8:50	10:15		●	●	
	E1	10:15	12:15		●	●	
	P1スタートセレモニー	12:15	12:30		●	●	
	P1	12:30	15:50		●	●	
表彰式	終了後随時			表彰ステージ	●		
第1回　おきなわKINgDAMチーム対抗ロードレース		16:00	18:00				
交通規制解除		18:00					

(1) コース試走は、**安全に十分に配慮し**、各チーム代表者の責任において行ってください。
(2) 選手受付は出来るだけチーム代表者が取りまとめて行ってください。
※1)事前にホームページのレーサーリストで選手のゼッケンNoを調べて来て頂けると受付が円滑に進められます。
※2)日曜日のレースにも参加する選手は『プレート』『ボディゼッケン』『計測タグ』は同じ物を使用いたします。
当日受付の申請は不要です。
(3) 連絡事項等は監督会議にて発表いたします。なお、出席者は各チーム2名までといたします。

8. 競技種目

クラスタ	競技内容		1周の距離	距離	レイティング
P	25　　周	4.2	4.2km	105km	AA
E1	15　　周	4.2	4.2km	63km	B
E2	10　　周	4.2	4.2km	42km	C
E3	8　　周	4.2	4.2km	33.6km	D
F	8　　周	4.2	4.2km	33.6km	F

9. 競技規則

日本自転車競技連盟の競技規則集 『JBCF GUIDE_2018_2＜競技編＞』, 大会特別規則により運営する

参加資格、競技方法、競技規則詳細、大会表彰については、『JCF競技規則集』

及び『JBCF GUIDE ＜競技編＞』最新版に基づく。必ず、目を通して大会に備えること。
『JCF競技規則集』（JCFサイト内） ※最新版を使用する。
http://jcf.or.jp/?page_id=218
※競技規則集（本）の購入を希望する方はメールにてご連絡ください。
『JBCF GUIDE_2018_2＜競技編＞』,（JBCFサイト内）
http://www.jbcf.or.jp/images/2018/01/JBCF-GUIDE_2018_2-1.pdf

(1)ボディゼッケンは腰の位置に縦に2枚、背骨を挟んで左右に5cm離して装着すること。
(2)ボディゼッケンを緊急の際に使用するので『JBCF GUIDE ＜競技編＞』最新版の 1. (12)項を参照のこと。
(3)マネージャミーティング（チーム代表者会議）には必ず出席する事。その際には、出席サインシートに必ずサインをすること。
なお、連絡事項等はマネージャミーティング（チーム代表者会議）にて発表する。なお、出席者は各チーム2名までとする。
(4)ライセンスコントロール時にサイン済みの今年度のライセンスを提示する事、ライセンスが手元に届いていない場合は、
申請書の控えを持参する事、ライセンス・申請書控のコピー及びライセンスのコピーは認めない。
JCF 専用インターネットサイトで継続の申請をした選手は申請時の JCF からの返信メールを『申請の控え』とするので、印刷して持参すること。返信メールが無い場合は JCF に問い合わせる事。
ライセンス不携帯の選手はペナルティを支払う事で参加を認める。
(5)ジュニア、ユースの選手のギア規制は、JCF の競技規則に準ずる。（ジュニア、U17、U15、U13に該当する選手は各ギア規制に準ずること）
(6)重量を重くする目的の付加物は認めない。
(7)ナンバープレートと計測タグは大会ごとに返却のこと。
持ち帰ってしまった場合は早急に業務部西日本担当(race.w@jbcf.or.jp)までメールすること。
(8)スケジュール及び競技内容は変更する場合がある。（参加人数による組み分け、予選の有無など）
(9)大会当日のコミュニケは受付横に掲示する。
(10)予測できない事故や天候の変化により競技運営が不可能とレースディレクターが判断した場合、大会を中止または内容を変更することがある、この場合参加料は返金しない。
(11)1周目ローリングスタート方式のロードレースとする

●コミッセール

レースディレクター	山崎 隆明
チーフコミッセール	棟久 明博
コミッセールパネル	棟久 明博　力石 達也　松浦 正史　黒枝 美樹　勝見 洋一

●会場（詳細一覧）

・開催地

金武ダム、県道104号線を周回する特設コース（1周4.2ｋｍ）
沖縄県国頭郡金武町金武

・大会本部
・ライセンスコントロール
・チームアテンダント
ライセンスコントロール
・役員会議

2月23日（金）
かりゆしビーチリゾートオーシャンスパ
沖縄県国頭郡恩納村名嘉真ヤーシ原2591−1
（TEL）098-967-8731（代表）
・大会本部　開設時間：14:00~18:00
・ライセンスコントロール　開設時間：14:00~16:00
・チームアテンダント
ライセンスコントロール　開設時間：14:00~18:00
・役員会議　開催時間：17:00~18:00

2月24日（土）
金武ダム公園
〒904-1201 沖縄県国頭郡金武町金武９９５９
・大会本部　開設時間：7：30~コミッセールの競技終了まで
・ライセンスコントロール　開設時間：7:30~8:00
・チームアテンダント
ライセンスコントロール 開設時間：7:30~8:00
・役員会議　開催時間：7:30~8:00

・マネージャーミーティング
（チーム代表者会議）

大会本部テント（金武ダム公園）
2月24日（土）16：00~16：30
金武ダム公園
〒904-1201 沖縄県国頭郡金武町金武９９５９

・JPT優先駐車場

北部ダム統合管理事務所 金武ダム管理支所 駐車場
〒904-1201 沖縄県国頭郡金武町金武 金武町金武９９５９
（TEL）0980-52-3872

・JFT・JFT選手駐車場
・観戦者駐車場

金武町ベースボールスタジアム近くの駐車場
（金武町ベースボールスタジアムの駐車場は、駐車禁止です。）
金武町ベースボールスタジアム
〒904-1201 沖縄県国頭郡金武町字金武１１０５３

2/25（日）

第1回 JBCF おきなわロードレース Day-2

MAP① コースマップ

- P1 50.4km
  4.2km x 12 周
- E1 33.6km
  4.2km x 8 周
- E2 25.2km
  4.2km x 6 周
- E3 21km
  4.2km x 5 周
- F 21km
  4.2km x 5 周

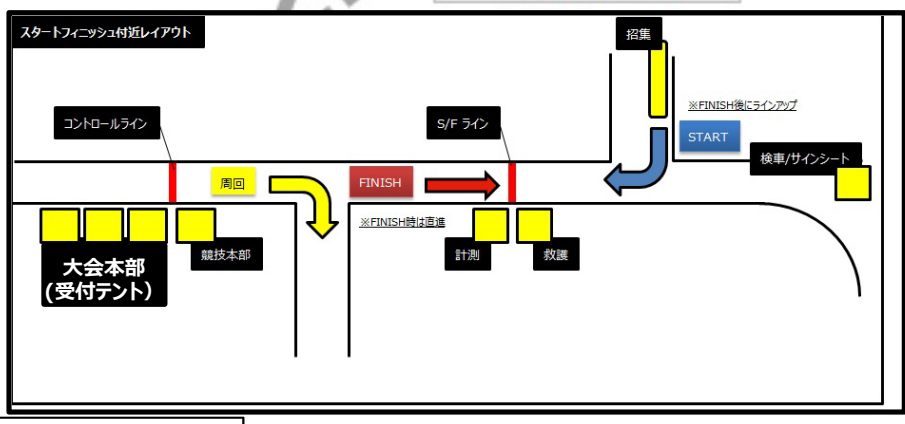

高低図　全長 約4.2ｋｍ　標高差 約35m

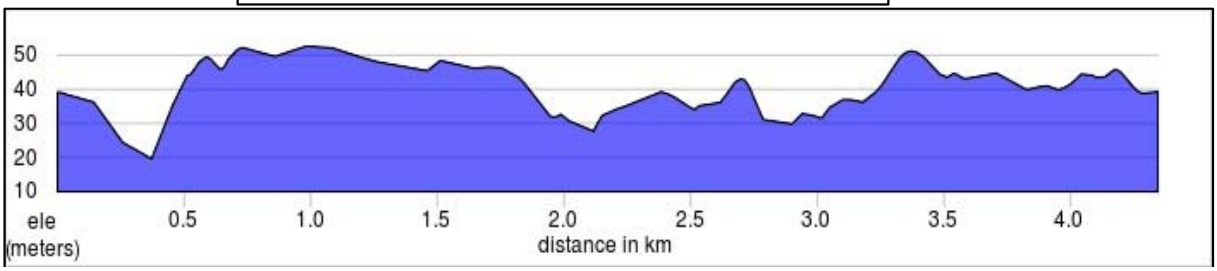

2/25（日）	第1回 JBCF おきなわロードレース Day-2	
	MAP②	会場レイアウト

1	宇都宮ブリッツェン
2	シマノレーシング
3	那須ブラーゼン
4	東京ヴェントス
5	イナーメ信濃山形
6	VICTOIRE 広島
7	群馬グリフィン
8	FIETS GROEN 日本ロボティクス
9	VC FUKUOKA
10	なるしまフレンド レーシングチーム
11	eNShare-エルドラード
12	Honda 栃木
13	シエルヴォ奈良MIYATA-MERIDAレーシングチーム
14	チームブリヂストンサイクリング

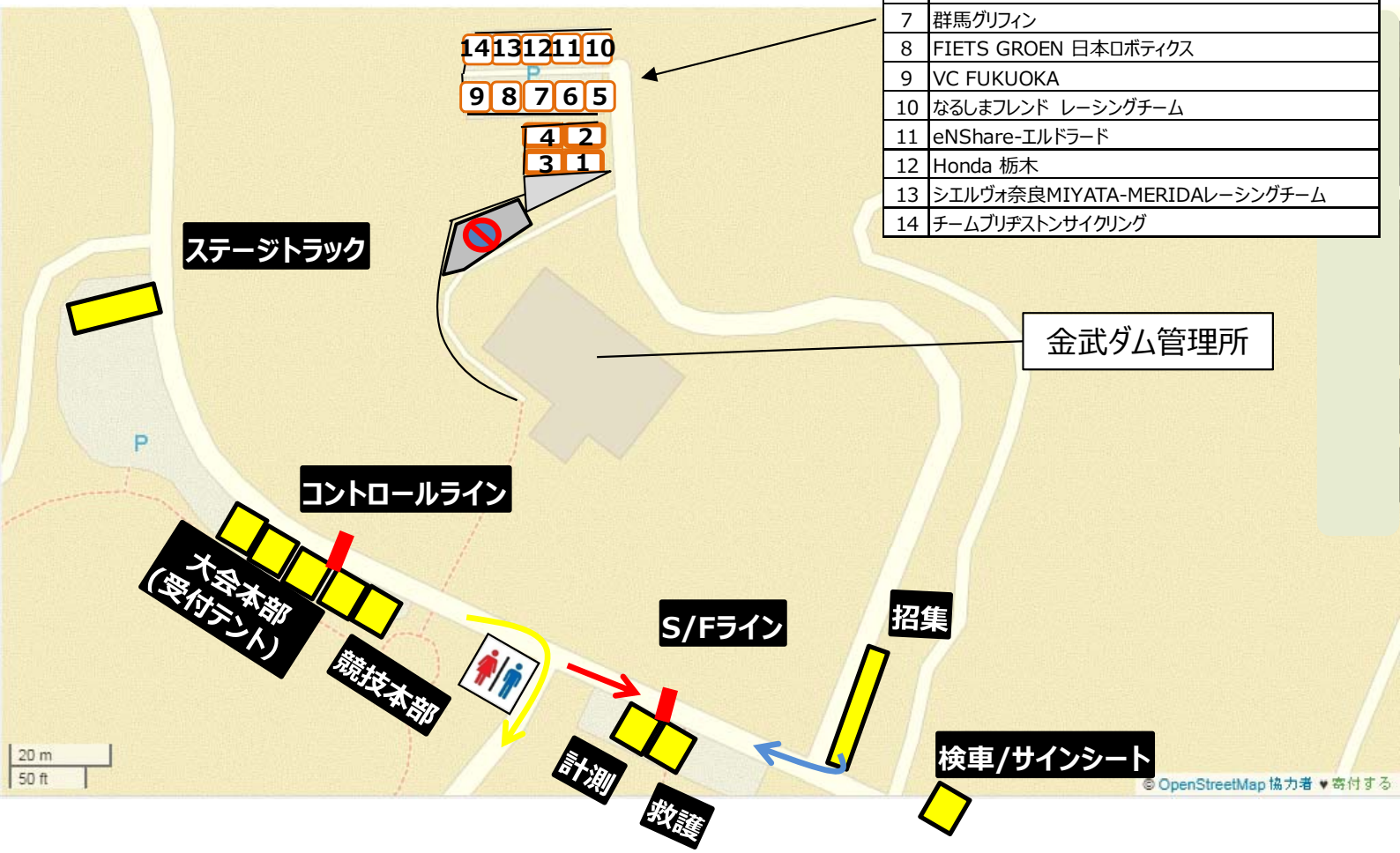

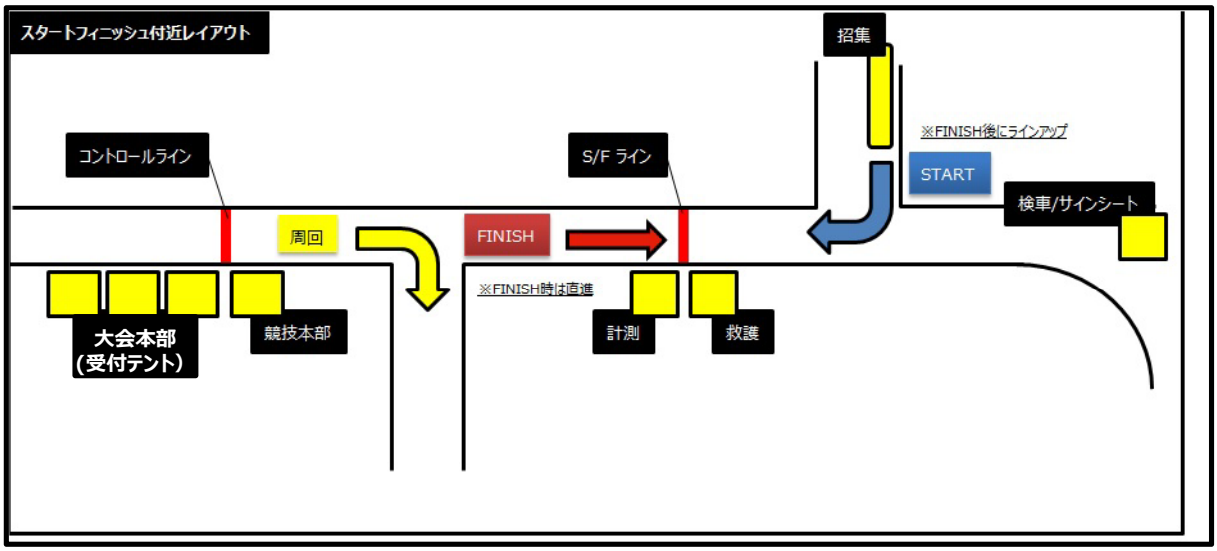

2/25（日）

第1回 JBCF おきなわロードレース Day-2

MAP③ 注意箇所図

2/25（日）	第1回 JBCF おきなわロードレース Day-2	
	MAP④	選手駐車場、動線図

JET・JFT駐車場～大会本部動線

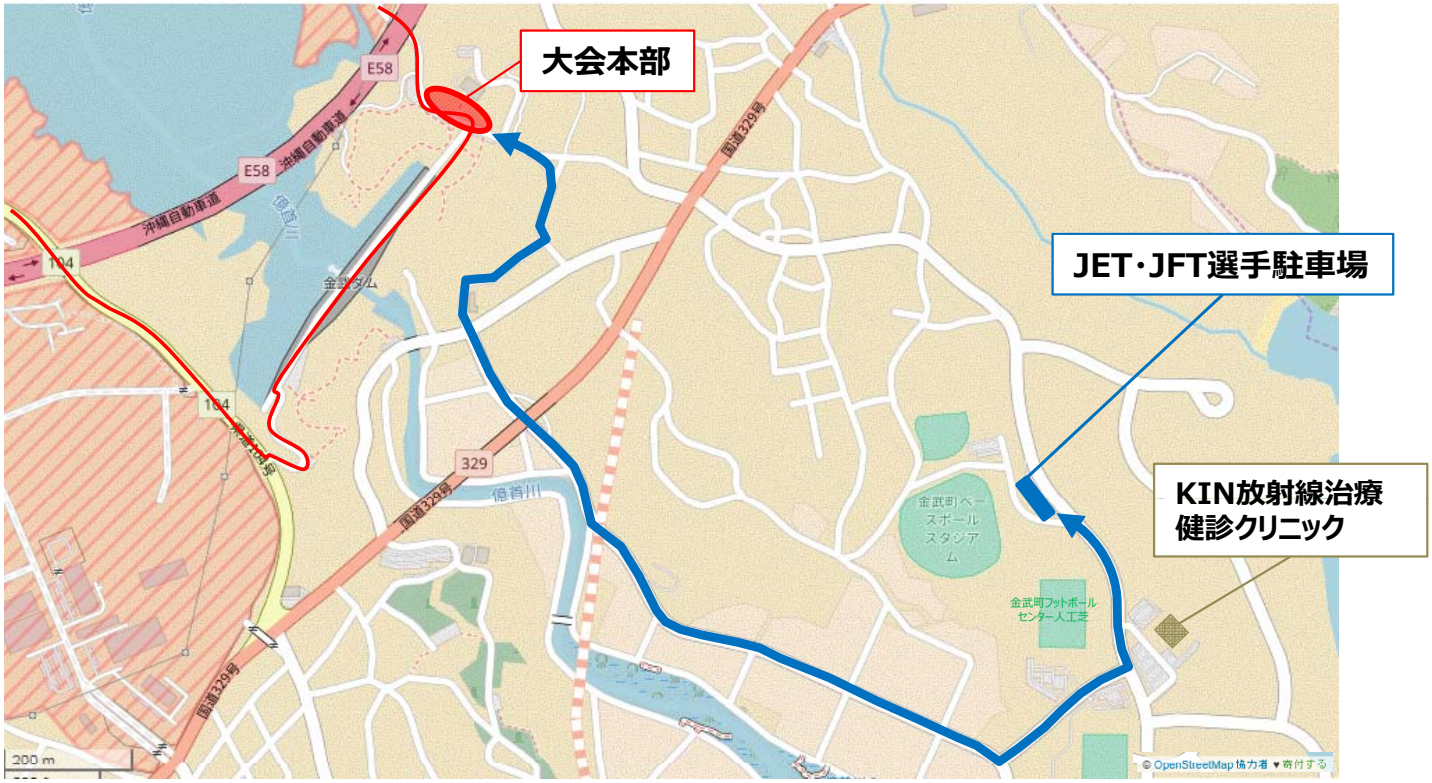

JET・JFT駐車場レイアウト図

2/25（日）	第1回 JBCF おきなわロードレース Day-2
	基本車列編成図

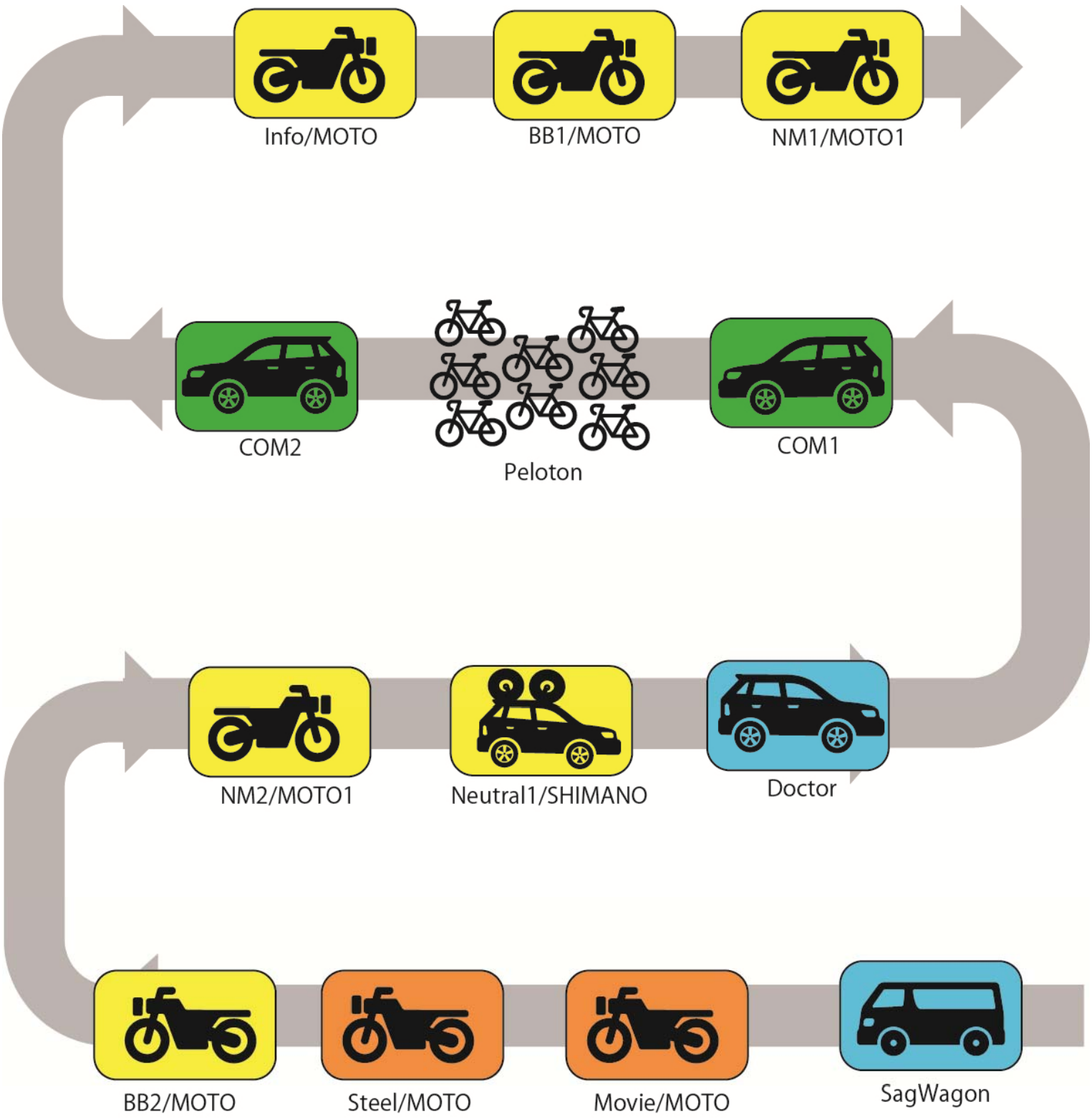

第1回 JBCF おきなわロードレース Day-2
大会特別規則

Part1 General Aspects / 第1部 総務事項

A. 第1回 JBCF おきなわロードレース Day-1

一般社会の自転車競技に対する正しい知識と理解を深め、サイクルスポーツの進歩を促し青少年の心身の錬磨と高揚を図るとともに、日頃の修練の成果を試し、明日への成長の基礎とするため本大会を行う

B. チームカー

チームカーの運用は行わない。

C. 救急措置

沖縄県立中部病院　〒904-2293 沖縄県うるま市宮里281　TEL: 098-973-4111（代）
（※状況により別の病院に搬送される場合もある。応急手当以外の処置は行わない）

Part2 Technical Aspects / 第2部 競技事項

ARTICLE 1. / 第1条 主催者

この第1回 JBCF おきなわロードレース Day-2は、（公財）日本自転車競技連盟(JCF)及び、（一社）全日本実業団自転車競技連盟(JBCF)の規則の下に、JBCFとJプロツアー沖縄大会開催実行委員会共催し、JBCFが競技面を主管して開催される。当大会は、2018年2月25日に行われる。

ARTICLE 2. / 第2条 参加

この大会は、JBCF GUIDE 2018-1＜登録編＞に従い、2018年度JBCF加盟登録完了者が、大会実施要項の申込方法の通りにエントリーした競技者が参加できる。また、JBCFが特別に認めた競技者が参加できる。

ARTICLE 3. / 第3条 JBCFレースランキング

この大会は、「大会実施概要 8.競技種目」に記載のレイティングに従い、JBCF 2018 Road Series ポイント表に従い、ポイントが付与される。また、Two In One 大会においては、特別h付加ポイント制度が適用される。（JBCF GUIDE 2018-2＜競技編＞参照）

付与されたポイントは、JBCFレースランキングに反映される。

ARTICLE 4. / 第4条 大会本部、ライセンスコントロール、チーム・アテンダントライセンスコントロール、マネージャーミーティング（チーム代表者会議）について

大会本部は、「大会本部」に記載の通りとし、ライセンスコントロール、チーム・アテンダントライセンスコントロール、マネージャーミーティング（チーム代表者会議）の場所と時間については、「大会実施概要 7.スケジュール」に記載の通りとする。

ARTICLE 5. / 第5条 各種情報とコミュニケ

競技結果と、各種情報は、大会本部近くのインフォメーションボード、JBCFのホームページに掲載する。

ARTICLE 6. / 第6条 ラジオツアー

ラジオツアーは、実施しない。

ARTICLE 7. / 第7条 招集・出発

（1）招集

競技者と、チーム監督またはチーム代表は、スタート時刻の15分前までに指定の場所に集合し、準備しなければならない。

(2)出発

スタート10分前から2017年シーズンの各順位首位者を紹介する通告に従い各競技者は招集ラインからスタートラインに移動する。

出発の合図があった後、担当コミッセールが正式スタートの合図をするまでの間はパレード区間であるので、先導する審判車両に従ってゆっくり走行する。

ARTICLE 8. / 第8条 競技コース

ダム湖周囲4.2km/1周を時計回りするコースを使用する。

ARTICLE 9. / 第9条 ニューラルサポート

競技中のニュートラルサポートは、SHIMANO及び主催者により実施される。

ARTICLE 10. / 第10条 飲食料の補給

飲食料の補給は、P1クラスタで認める。
P1クラスタの補給は、12周回完了前から20周回完了前の指定された補給エリアとする。
補給は、道路の左側からのみで行わなければならない。補給は、競技者の安全と健康を守るために行う事が目的であり、補給エリアにおいてこれらを損なう様な危険な行為・状態を避けることは、補給に優先される。
飲料ボトル、食料袋等の投棄は、指定された補給エリアと廃棄エリア（グリーンゾーン）以外において禁止する。

ARTICLE 11. / 第11条 機材の補給

チームからの機材交換は、指定された補給エリアのみで認める。
交換は、道路の左側で行わなければならない。

ARTICLE 12. / 第12条 タイムアウト

全クラスタにおいて、コントロールラインにおいて先頭からコミッセールが決定する時間経過時に通過していない選手はタイムアウトとする。
序盤2分、中盤3分、終盤5分を目安とする。

ARTICLE 13. / 第13条 スタート方式

全クラスタにおいて、1周回目ローリングスタート方式とする。
ローリング周回の周回数もカウントする。
正式スタートは、先導MOTO審判、COM2審判の合図により行う。
ローリングスタート中の事故による正式スタートの延期は、原則として行わない。

ARTICLE 14. / 第14条 棄権、失格

失格、または棄権した競技者は、主催者による特別な許可のある場合を除き、競技を続けることも、非公式に追走することもできない。

ARTICLE 15. / 第15条 ペナルティ

ペナルティは、JCF競技規則、及び JBCF GUIDEによる。

ARTICLE 16. / 第16条 表彰

・この大会においては、最終順位について下記の通り、表彰される。
(1) P1 1位～3位 賞状、賞品 （JBCF規定）
(2) E1、E2、E3 1位～6位 賞状、賞品 （JBCF規定）
(3) F 1位～3位 賞状、賞品 （JBCF規定）
※ 出走人数が5名以下の場合は、1位のみ表彰とする。
※ 入賞対象者は大会終了時までに受付にて賞品を受け取ること。受け取り忘れの選手への対応は一切しない。
・以上に加え、JBCF GUIDE＜登録編＞B.JBCF Road Series 規定に基づき、
各ツアーリーダーが表彰される。

ARTICLE 17. / 第16条 公式式典

全ての参加者は、主催者によって企画された種々の公式式典に正しい服装で出席することを義務付ける。
各ツアーの首位の競技者には、それを示すリーダージャージを着用することを義務付ける。
公式式典は、各クラスタの競技終了後の表彰式である。
必ず出席すること。